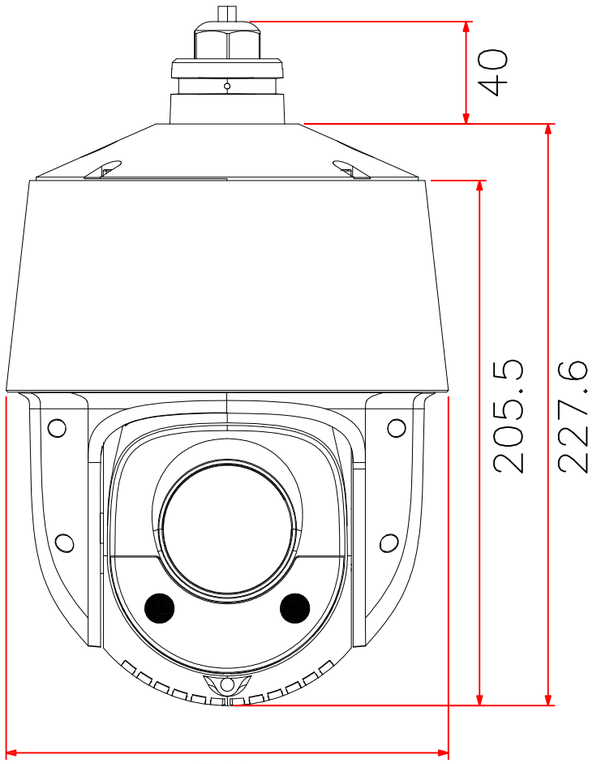

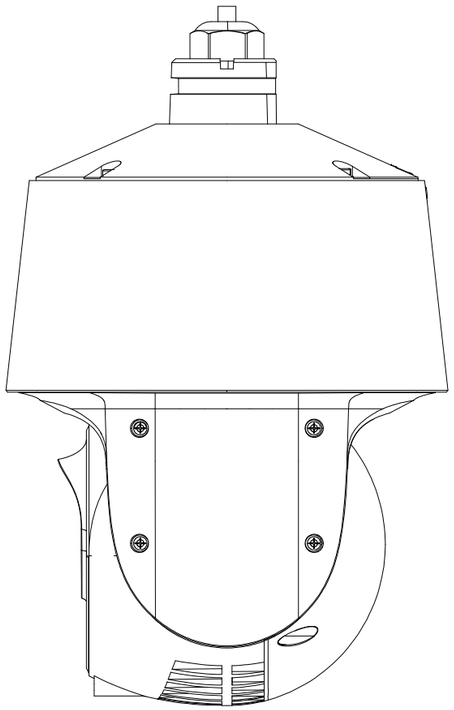

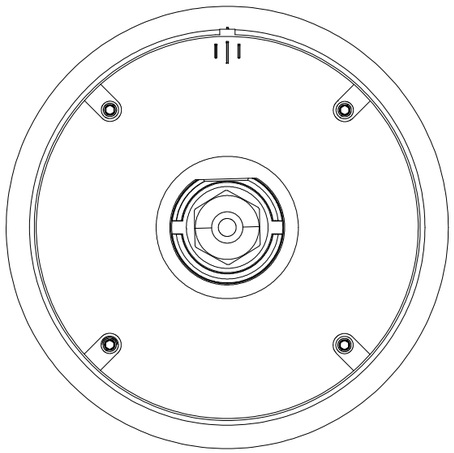

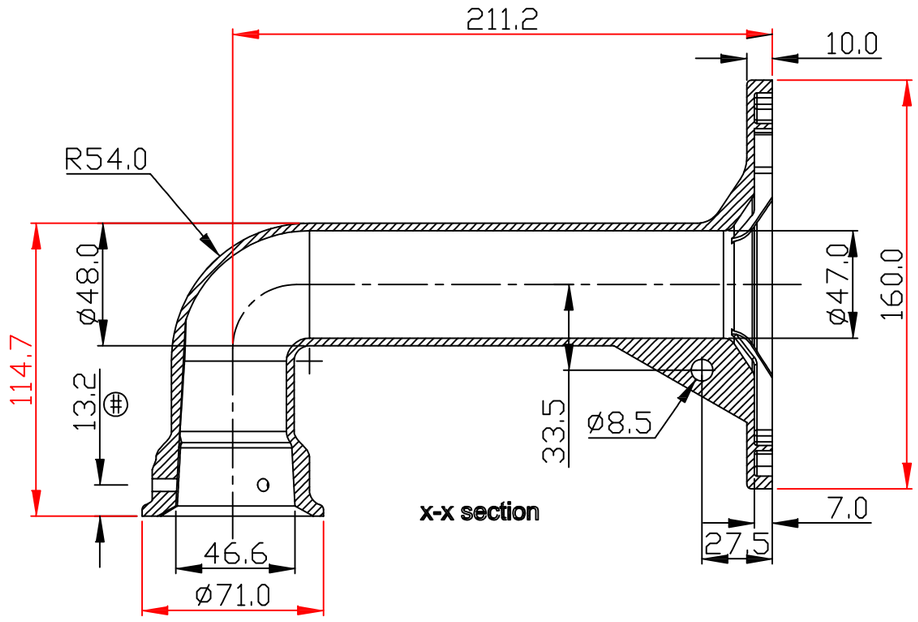

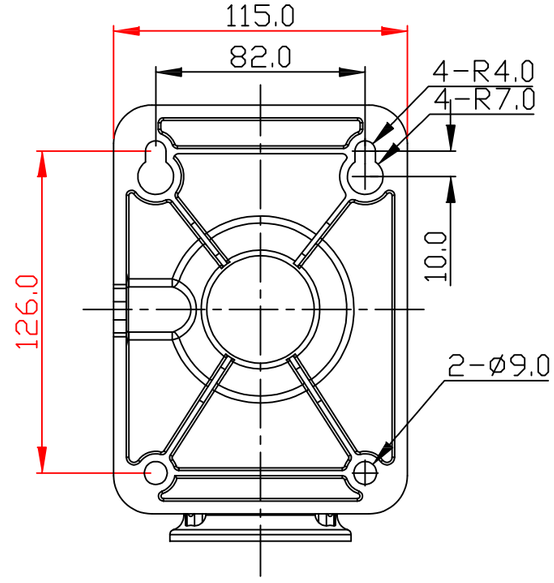

NT2100PT-IR-Z25W

SCALE = NONE

공사명
CONSTRUCTION TITLE

공 종
CONSTRUCTION ASSORTMENT

감 독 SUPERVISION	심 사 CHCKED

주 기
NOTE

NO.	NOTE	DATE	APP.

REVISION

일 자 DATE	축 척 SCALE
제 도 DRAWN BY	설 계 DESIGN BY
심 사 CHCKED BY	확 인 APP. BY

도면명
DRAWING TITLE

장비 상세 도면

도면번호
DRAWING NO. □-□□□

일련번호
CONSECUTIVE. A-□□□

WEBGATE

(주)웹게이트